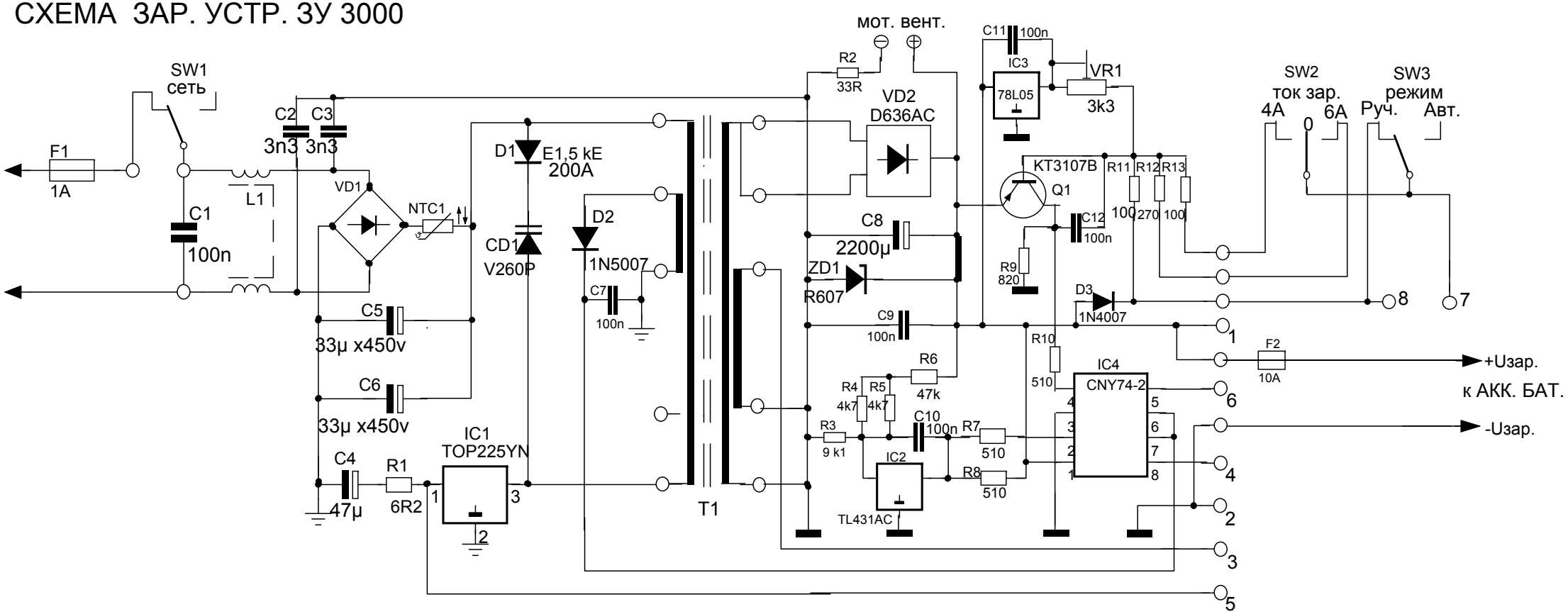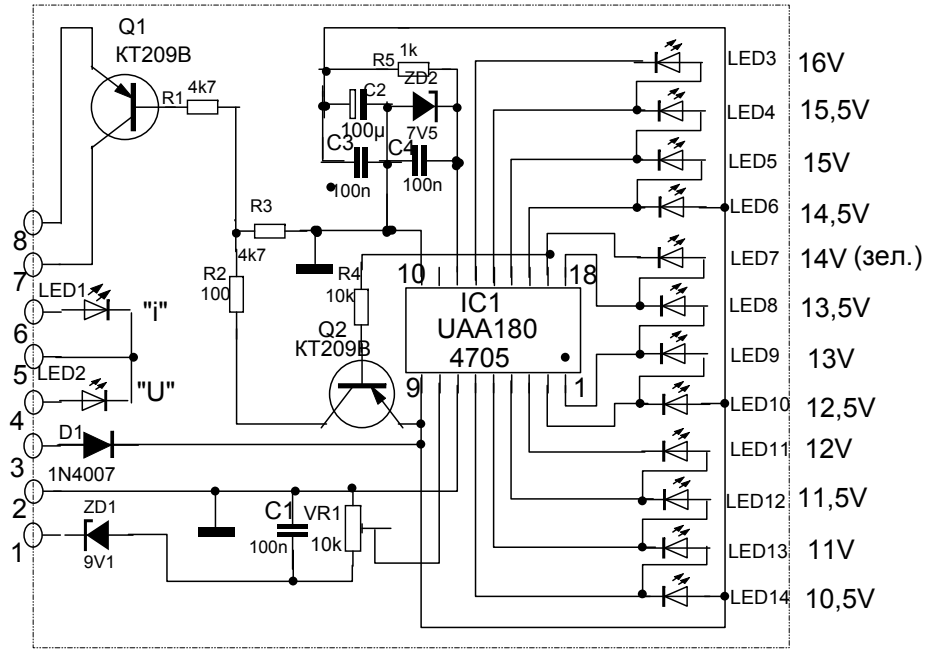СХЕМА ЗАР. УСТР. ЗУ 3000